Välkomna på informationsmöte

Kvällens agenda

Mötet öppnas 18:00
Niklas Mellin, Delägarservice

Hydroscand
Andreas Lundgren, KAM Region Dalarna/Västmanland

Ny säljare inom tank presenterar sig
Christoffer Tennholt

Status passiva delägare
Tomas Högström, styrelseordförande m4 gruppen AB

Läget i m4 Utveckling AB
Per Andersson, Robin Hjelting, Jonas Lindblom

Fastighet och fordonsladdning
Robert Dahlberg, Jonas Lindblom

VD informerar
Jonas Lindblom

Övriga frågor

Mötet avslutas
Niklas Mellin, Delägarservice



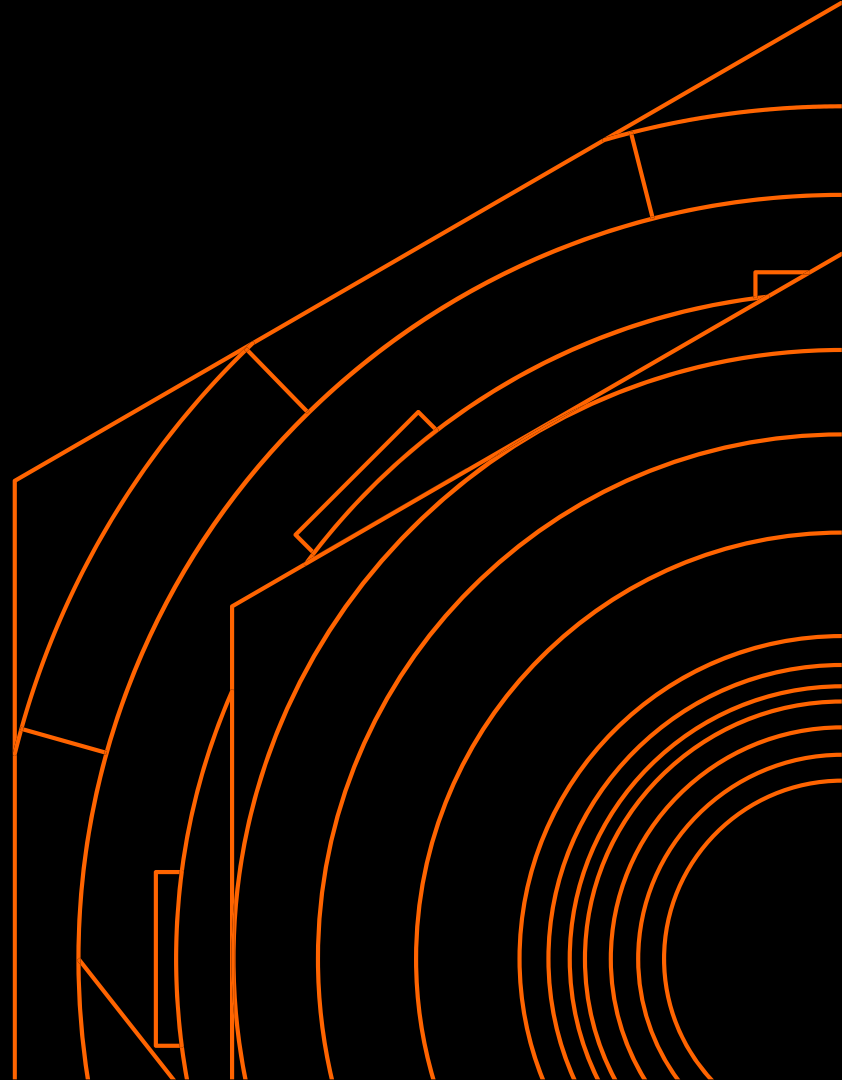

Andreas Lundgren, KAM Dalarna & Västmanland

30:e september 2026

HYDROSCAND SVERIGE I SIFFROR

Anställda	600+
Filialer	80+
Återförsäljare	200+
Produktionscenter	5
SlangExpress	95+
Omsättning	~ 1,8 mdkr



Artikelrabattgrupp	Benämning	Rabatt (%)
010	Monterad slang	68,0
011	Monterad slang flera	68,0
014	Monterad industrislang	60,0
015	Mont.högtr.sl. Syrafasta koppl	70,0
100	Flätad slang, hydraulik	70,0
110	Spiralslang och övrig slang	70,0
140	Industrislang	60,0
200	Utbytbara slangkopplingar	60,0
241	Centralsmörjutr, ledningskomp	60,0
242	Centralsmörjutr, pumpar block	45,0
243	Centralsmörjutr, tillbehör	52,0
300	Presskopplingar	65,0
380	Slangkopplingar, syrafast	65,0
440	Interlock-kopplingar	65,0
500	Industrikopplingar	60,0
501	Slangklämmor	50,0
503	Kemteknik Hydroscand	25,0
505	Tillbehör	45,0
507	Slangvindor	50,0
509	Smörjmedel	20,0
510	Flänsar.Lågtr-/AC-arm	70,0
511	Syrafasta rördelar	65,0
517	Pneumatik - Cylindrar, Ventiler, SF Koppl, FRL & Övrigt	30,0
518	Pneumatik - Standardkoppl/Slang & Bromskopplingar	30,0
519	Pneumatik - Övrigt	30,0
520	Snabbkopplingar	60,0
523	Snabbkopplingar TEMA	60,0
524	Snabbkopplingar CEJN	60,0
526	Snabbkopplingar Hydroscand	25,0
527	Snabbkopplingar OilQuick	19,0
545	Lyft & last	20,0
570	Rörklammer	60,0
581	Fordonskomponenter	25,0
600	Skärringskopplingar	60,0
610	Stålrör	25,0
620	Syrafasta Skärringskopplingar	60,0
625	Syrafasta Rör	40,0
700	Adapters	60,0
760	Kragkopplingar	60,0
770	ORFS-kopplingar	60,0
780	Syrafasta Adapters	60,0
800	Ventiler,Filter,Mätutrustning	65,0
805	Filter	10,0
806	Filter Cummins	10,0
826	Fett & smörjutrustning	15,0
840	Hydraulik/butikssortiment	50,0
860	Kul- & backventiler, syrafast	45,0
910	Kilremmar	65,0
911	Råkantskurna smalkilremmar	65,0

SLANGEXPRESS PRISER & AVTAL

PRISLISTA

	Vardagar 07.00–16.00	Vardagar övrig tid	Helger*
Startavgift	723 kr	1 087 kr	1 087 kr
Kilometerdebitering	11.95 kr	11.95 kr	11.95 kr
Timdebitering à	1 087 kr	1 659 kr	2 127 kr

Hydroscand SlangExpress debiterar minimum en timme på vardagar, därefter för varje påbörjad halvtimme. På helger debiteras alltid påbörjad hel timme. Startavgiften är en fast kostnad som debiteras vid utryckning. Med reservation för lokala avvikelser.



Pris och villkor

M4 Gruppen AB erhåller en rabatt om 10% av det totala bruttopriset för arbetskostnad och startavgift som köps enligt detta avtal. Rabatten gäller inte kilometerdebitering. För aktuell prislista besök https://www.hydroscand.se/se_se/slangexpress-slangjour



HYDROSCANDS SMÖRJFETTER FÖR

ALLMÄN MASKINSMÖRJNING

MULTI-PURPOSE FETT



TRUCK BEARING

LITIUMKOMPLEX NLGI 2,5

420 ml 8258-78-042
18 kg 8258-78-18
180 kg 8258-78-180

Hydroscand Truck Bearing är ett litiumkomplexförtjockat smörjfett baserat på en mineralolja med en viskositet på 210 cSt. Fettet innehåller även EP- och AW-tillsatser för att ytterligare förstärka de lastbärande egenskaperna och minska slitage. Litiumkomplextvålen tillsammans med sin komplexa sammansättning gör att fettet presterar bra inom ett brett temperaturområde, särskilt vid högre temperaturer, samt ger produkten mycket hög mekanisk stabilitet.

Det är speciellt framtaget för användning i hjullager på lastbilar och bussar under hårda driftförhållanden. Fettet klarar tillfälliga temperaturtoppar på upp till +220 °C och klarar, tack vare sin mekaniska stabilitet, de vibrationer som uppstår på ett utmärkt sätt.

Smörjfettet har en konsistens enligt NLGI 2,5. Anledningen till att valet fallit på 2,5 istället för en ren NLGI 2 eller NLGI 3 är resultatet av omfattande tester. Basoljans viskositet på 210 cSt tillsammans med litiumkomplextvål och en konsistens enligt NLGI 2,5 har visat sig ge bäst resultat. En NLGI 2 har visat sig vara för tunn och en NLGI 3 för tjock för att ge tillfredsställande resultat.

För kunder som vill dra ner på mängden fett de använder kan detta fett även användas för chassismörjning, även om Universal EP2 är att föredra.

TEKNISK DATA

Förtjockningsmedel		Litiumkomplex
Basolja		Mineralolja
Kulör	Visuellt	Gul-brun
NLGI	ASTM D217	2,5
Droppunkt	IP 396	>260°C
Basoljeviskositet 40°C	ISO 12058	215 mm²/s
Basoljeviskositet 100°C	ISO 12058	18 mm²/s
Penetration 60 strokes	ISO 2137	245-275
4-kultest svetslast	DIN 51350-4	2800N
Water resistance	DIN 51807/1	1-90
Water washout 1h/80°C	ISO 11009	3%
Emcor salt water	ISO 11007	2-2
Flow Pressure at -30°C	DIN 51085	1400 mbar
SKF R2F B at 140°C	SKF	Pass
Densitet	IPPM-CS/03	950 kg/m³
Temperaturområde		-30°C till +140°C (Max +220°C)

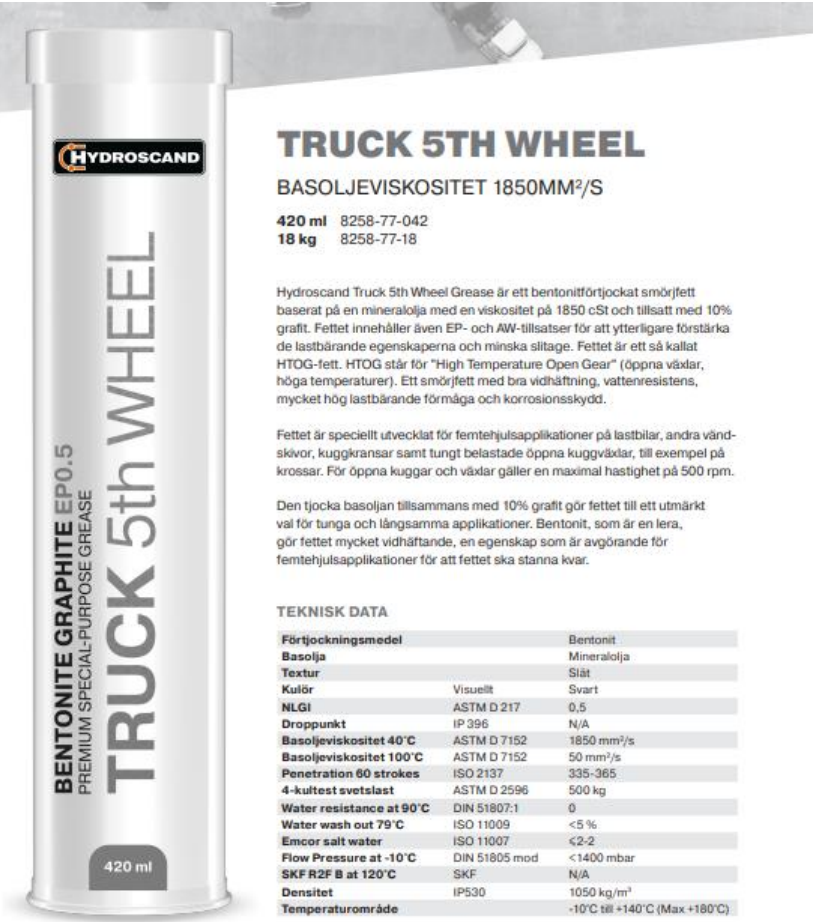

TRUCK 5TH WHEEL

BASOLJEVISKOSITET 1850MM²/S

420 ml 8258-77-042
18 kg 8258-77-18

Hydroscand Truck 5th Wheel Grease är ett bentonitförtjockat smörjfett baserat på en mineralolja med en viskositet på 1850 cSt och tillsatt med 10% grafit. Fettet innehåller även EP- och AW-tillsatser för att ytterligare förstärka de lastbärande egenskaperna och minska slitage. Fettet är ett så kallat HTOG-fett. HTOG står för "High Temperature Open Gear" (öppna växlar, höga temperaturer). Ett smörjfett med bra vidhäftning, vattenresistens, mycket hög lastbärande förmåga och korrosionsskydd.

Fettet är speciellt utvecklat för femtehjulsapplikationer på lastbilar, andra vändskivor, kuggkransar samt tungt belastade öppna kuggväxlar, till exempel på krossar. För öppna kuggar och växlar gäller en maximal hastighet på 500 rpm.

Den tjocka basoljan tillsammans med 10% grafit gör fettet till ett utmärkt val för tunga och långsamma applikationer. Bentonit, som är en lera, gör fettet mycket vidhäftande, en egenskap som är avgörande för femtehjulsapplikationer för att fettet ska stanna kvar.

TEKNISK DATA

Förtjockningsmedel		Bentonit
Basolja		Mineralolja
Textur		Slät
Kulör	Visuellt	Svart
NLGI	ASTM D 217	0,5
Droppunkt	IP 396	N/A
Basoljeviskositet 40°C	ASTM D 7152	1850 mm²/s
Basoljeviskositet 100°C	ASTM D 7152	50 mm²/s
Penetration 60 strokes	ISO 2137	335-365
4-kultest svetslast	ASTM D 2596	500 kg
Water resistance at 90°C	DIN 51807:1	0
Water wash out 79°C	ISO 11009	<5 %
Emcor salt water	ISO 11007	≤2-2
Flow Pressure at -10°C	DIN 51805 mod	<1400 mbar
SKF R2F B at 120°C	SKF	N/A
Densitet	IP530	1050 kg/m³
Temperaturområde		-10°C till +140°C (Max +180°C)

FLAKLÅSCYLINDER

C63 enligt ISO 15552 - DIN/ISO 6431 - VDMA 24562

BESKRIVNING

De mest vanligt förekommande flaklåscylindrarna är i diameter 40 upp till 125mm och med en varierande slaglängd ifrån 25mm och uppåt. Nedan finner ni de flest förekommande diametrar och slaglängder.

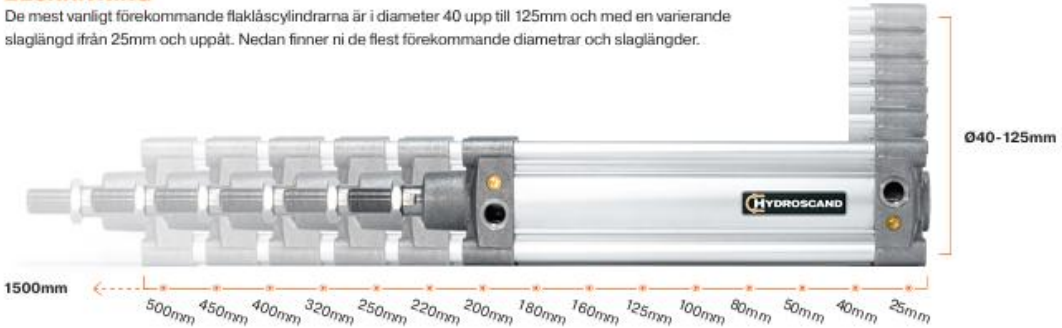

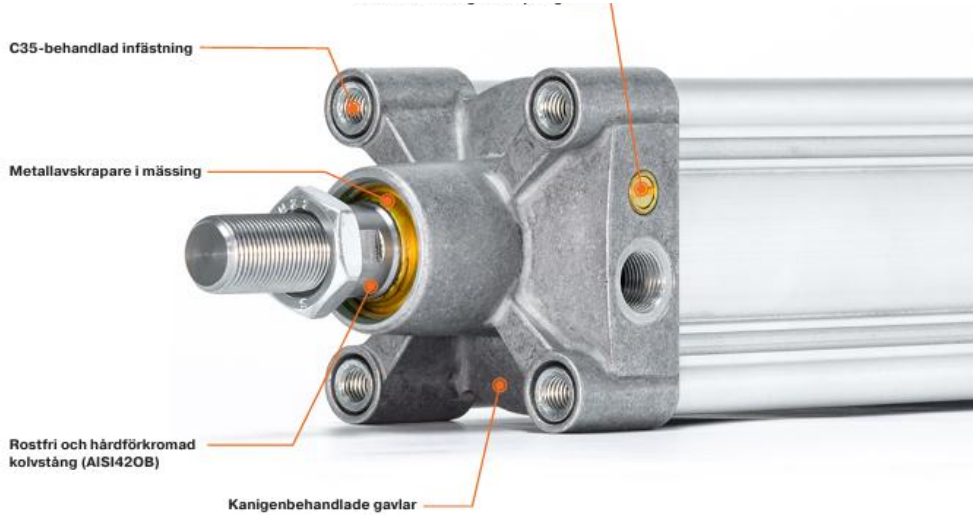
















HYDROSCAND
EXTRA STRONG HAND CLEANER
HEAVY DUTY
SCRUBS
90
HYDROSCAND
HEAVY DUTY
SCRUBS


HYDROSCAND
SKINCARING HAND CLEANER
HEAVY DUTY
WIPES
90
HYDROSCAND
HEAVY DUTY
WIPES




HYDROSCAND
HVI 46
HYDRAULIC OIL
8267-46-20
20L
HYDROSCAND
HYDRAULIC OIL




HYDROSCAND
SOFTWIPES XL

Välkomna på informationsmöte

Kvällens agenda

Mötet öppnas 18:00
Niklas Mellin, Delägarservice

Hydroscand
Andreas Lundgren, KAM Region Dalarna/Västmanland

Ny säljare inom tank presenterar sig
Christoffer Tennholt

Status passiva delägare
Tomas Högström, styrelseordförande m4 gruppen AB

Läget i m4 Utveckling AB
Per Andersson, Robin Hjelting, Jonas Lindblom

Fastighet och fordonsladdning
Robert Dahlberg, Jonas Lindblom

VD informerar
Jonas Lindblom

Övriga frågor

Mötet avslutas
Niklas Mellin, Delägarservice





m4 Utveckling AB

Nuläge

- **Stena Norrköping**
- 3 st lastväxlare/liftdumperaggregat + 1 kombisläp Lvx-Liftdumper
- 1 st liftdumper
- 1 st 1-fack sopbil
- 1 st 3-fack sopbil
- 1 st Distributionsbil

- **Kombiterminalen Eskilstuna**
- 1 st 3 axlad dragbil + containerchassie för uppdrag åt H&M

- **Thomas Betong**
- 1 st 4 axlad betongroterare

- **YARA Köping**
- 1 st Lastväxlare med 4 axl släp , tipp, lämmar, kapell
- Transporter av ANPP för Yara Köping,

- **Tank Köping**
- 5 st enheter för AN
- 5 st Bil+släp för ammoniak, syror och övriga ämnen klassade och oklassade.

Totalt 20 tunga fordon
Anställda chaufförer 30 st
Total årsomsättning 64 mkr



Ekonomi

- Vi kommer från en tuff start under 2025 på Tank men lyckades nå ett positivt resultat i April 2025. Därefter fick vi leva med låga volymer på en redan tuff marknad. Vintern 25/26 var fortsatt tuff med fortsatt låg volym och en stökig marknad samt förflyttningar av volymer utom vår kontroll.

- För att angripa problematiken så har vi undertiden jobbat mycket med att öka vår kundportfölj och därmed kör vi mer produkter än vi tidigare har kört ifrån Köping.

- Dom månader som vi har visat positivt resultat är dom månader vi har kört stora volymer åt nya kunder.(Wibax)

Framtid

- **Tank**
- Ny säljare på tank
- Nya affärer på helt ny mark
- Försäljning av ANPP-bil där uppdraget läggs på åkare

- **Miljö**
- Nya uppdrag i Norrköping som kan kugga i befintliga uppdrag
- Ny laguppställning i Södermanland

- **Kombi**
- Avtalsförhandlingar på H&M med alternativ för en BEV under 2027
- Diskussioner med en eventuell ny kund med ett starkt varumärke med potentiellt mycket höga volymer





Tack för visat intresse!

Välkomna på informationsmöte

Kvällens agenda

Mötet öppnas 18:00
Niklas Mellin, Delägarservice

Hydroscand
Andreas Lundgren, KAM Region Dalarna/Västmanland

Ny säljare inom tank presenterar sig
Christoffer Tennholt

Status passiva delägare
Tomas Högström, styrelseordförande m4 gruppen AB

Läget i m4 Utveckling AB
Per Andersson, Robin Hjelting, Jonas Lindblom

Fastighet och fordonsladdning
Robert Dahlberg, Jonas Lindblom

VD informerar
Jonas Lindblom

Övriga frågor

Mötet avslutas
Niklas Mellin, Delägarservice



Fastighet och laddinfrastruktur

Prognos elektrifiering och laddningsbehov

År	Andel eldrivna nya tunga lastbilar i Sverige	Andel eldrivna entreprenadmaskiner (nyförsäljning)	m4 BEV	m4 maskin
2026	10-15 %	5-10 %	2 %	1%
2030	25-40 %	20-35 %	18%	17%
2035	60-80 %	50-70 %	50%	50%

Lastbilar

- Bedömningen bygger på utvecklingen hos Volvo, Scania, Mercedes-Benz, EU:s CO_2-krav samt svenska marknadsprognoser.
- Mobility Sweden bedömer att elektrifieringen av tunga lastbilar ökar men i långsammare takt än tidigare prognoser.

Maskiner

- Större maskiner är fortfarande dyra men marknaden utvecklas snabbt
- IEA och europeiska branschorganisationer bedömer att elektriska maskiner kommer växa mycket kraftigt efter 2030

Den strategiskt viktigaste slutsatsen är att elektrifieringen av tunga transporter nu har gått från teknikfråga till infrastrukturs- och affärsfråga. För m4 innebär detta att framtida konkurrenskraft kommer att påverkas mer av tillgång till laddkapacitet, effektabonnemang och energistyrning än av själva fordonsvalet.

Prognos elektrifiering och laddningsbehov

Elektrifiering **lastbil** drivs framför allt **2026-2030** av:

- distribution
- regional trafik
- bygg- och anläggningstransporter

Elektrifiering **lastbil** drivs framför allt **2030-2035** av:

- fjärrtransporter
- timmertransporter
- tunga specialtransporter
- gruv- och industrilogistik

Elektrifiering **maskiner** drivs framför allt 2026-2030 av:

- minigrävare
- hjullastare
- mindre entreprenadmaskiner

Elektrifiering **maskiner** drivs framför allt 2030-2035 av:

- Hjul- och band-grävmaskiner
- större hjullastare
- elektrifierade arbetsplatser (energilager)

Fordon	Förbrukning	Laddbehov/dygn
Regional lastbil	1,0-1,4 kWh/km	400-500 kWh
Fjärrlastbil	1,2-1,8 kWh/km	500-600 kWh

Fastigheter, servis

Bolag	Fastighet	Adress	Postadress	Notering	Servis, ampere	Servis, kW
m4 Fastigheter AB	Kraftledningen 5	Kraftlinjegatan 14	721 36 Västerås	m4 kontor, garage, tvätthall, solenergi	1 000 (2 320)	690 (1 600)
m4 Fastigheter AB	Kraftledningen 6	Stenbygatan 13	721 36 Västerås	Garage, omlastning, lager, JBF m.m.	300	207
m4 Fastigheter AB	Kraftledningen 9	Stolpgatan 4	721 36 Västerås	Verkstad uthyrd	63	43
m4 Fastigheter AB	Kontaktledningen 2	Stenbygatan 12	721 36 Västerås	Containergård	32	22
m4 gruppen AB	Borrmaskinen 10	Transportvägen 7	737 30 Fagersta	m4 kontor	63	43
m4 gruppen AB	Rörtången 1		737 30 Fagersta	Uthyrt till NCC	32	22
m4 gruppen AB	Talja 1:30	Blockvägen 8	642 91 Flen	Lager	63	43
m4 gruppen AB	Stiftet 1	Industrivägen 1	642 34 Flen	Lageryta utomhus	32	22
m4 gruppen AB	Kapseln 4	Industrivägen 2A	642 34 Flen	Uthyrt kontor Svevia	20	14
m4 gruppen AB	Mejeriet 8	Mejerigatan 13 (11)	641 39 Katrineholm	m4 kontor	100	69
m4 gruppen AB	Mejeriet 8	Mejerigatan 15 (13)	641 39 Katrineholm	Uthyrt kontor	35	24
m4 gruppen AB	Mejeriet 8	Västra Fredsgatan 9	641 39 Katrineholm	G:a ASG-terminalen	80	55
m4 gruppen AB	Mejeriet 8	Västra Fredsgatan 9	641 39 Katrineholm	Garage-länga och motorvärmare	63	43
m4 gruppen AB	Åsen 2:2	Åsen Rudbäcken	641 62 Valla	Gammal grustäkt	-	-
m4 gruppen AB	Maskinisten 7	Matrosvägen	731 36 Köping	Grusad uppställningsyta	80	55
m4 Kaptenen KB	Kaptenen 1	Nya Hamnvägen 5	731 36 Köping	m4 kontor, solenergi	700	483
m4 Löparängen AB	Råby-Österby 2:41	Råby-Rekarne Solbacken 1	635 12 Eskilstuna	m4 kontor	63	43






Svensk
Fordonsladdning
WARNING
Operate Carefully
WARNING
Operate Carefully


VOLVO
PU500

"Den stora omställningen handlar inte om att byta dieselmotor mot batteri. Den handlar om att gå från att köpa bränsle till att äga och styra energi. De företag som säkrar effekt, laddinfrastruktur och smart energihantering under de kommande fem åren kommer att ha ett betydande konkurrensövertag efter 2030.” (Ny Teknik)


PT6113
PT6113



Välkomna på informationsmöte

Kvällens agenda

Mötet öppnas 18:00
Niklas Mellin, Delägarservice

Hydroscand
Andreas Lundgren, KAM Region Dalarna/Västmanland

Ny säljare inom tank presenterar sig
Christoffer Tennholt

Status passiva delägare
Tomas Högström, styrelseordförande m4 gruppen AB

Läget i m4 Utveckling AB
Per Andersson, Robin Hjelting, Jonas Lindblom

Fastighet och fordonsladdning
Robert Dahlberg, Jonas Lindblom

VD informerar
Jonas Lindblom

Övriga frågor

Mötet avslutas
Niklas Mellin, Delägarservice



VD informerar







Kungsörstorp

2026-09-30

Utmaning att tackla den segdragna lågkonjunkturen

- 1 jan 2019 infördes ”**bonusmodellen**” = senaste åren ca 150 enheter x 500kr x 12 månader = 0,9Mkr negativ resultateffekt/år

- **Åtgärdspaket 2023:**
  - Generell återhållsamhet
  - Södermanland gick från 11 till 8 personer (centralisering till Eskilstuna)
  - Evalena slutade (Ekonomi, IT, Trp admin) och ersattes ej
  - Johanna (trp admin) slutade och ersattes ej

5

- **Åtgärdspaket 2024:**
  - Bytte bank
  - Roger B gick ner i tid (80%->20%)
  - Minskade med 1 TL i Köping
  - Minskade med 1 driftchef på Kombiterminalen (Magnus)
  - Förtätning i Köping där platskontoret gick ner på halva kontorsytan, så vi skulle kunna hyra ut andra halvan
  - Inställd sommarpresent
  - Lyckades hitta och få in ny hyresgäst gamla akademisalen Västerås
  - Pausade utbildningen Kent & Torvald
  - Minska ner reklam/marknadsföring etc.

2,5

- **Åtgärdspaket 2025:**
  - Robin blev Platschef och ersattes ej (en säljare mindre)
  - Transportledare Hasse (Västerås) gick i pension och ersattes ej
  - Karwan (ekonomi) slutade och ersattes ej
  - Säljare Claes (Katrineholm) slutade och ersattes ej
  - Drog ner med 1 säljare i Köping (Christer återgick till att vara transportledare efter att ha ersatt Jonas B).
  - Minskade ner marknadsrollen (Björn) från 80% till 50%
  - Lyckades hitta och få in ny hyresgäst Köping (andra kontorshalvan)

5,3

Aktiv försäljning och transportledning för att jaga jobb och uppdrag
+
Flera åkare hjälpt till att hinna jobb/körning
+
Minska kostnader genom -12,8 tjänster och en mängd övriga åtgärder för att år för år möta den utdragna lågkonjunkturen

Ekonomi & bokslut 2026

- Tuff inledning på 2026 för m4 bolagen: - 4Mkr ack. april
- Primär anledning: Kombiterminalen kvartal 1, svag vinter januari och februari samt lägre volymer inom tank (m4 utveckling AB neg res)
- Kombiterminalen uppstyrd och levererar från bokslut april ->
- m4 utveckling nya tag och levererar från bokslut maj ->
- m4 överlag = högre omsättning från bokslut mars ->
- 8 / 9 tjänsteområden växer
- Maj, juni, juli och augusti har vi dessutom tjänat bra pengar
- Nygjord försiktig prognos visar att för helåret 2026 landar:
  - m4 bolagens resultat: +2,4 Mkr
  - Ernsts Expressbolagens resultat: +10 Mkr
  - **Koncernens resultat: +12,4 Mkr**

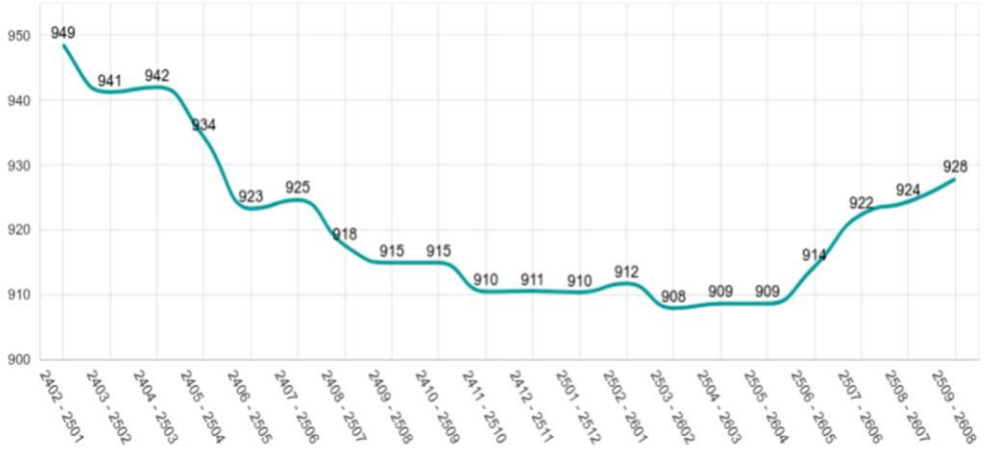

Fina resultat trots konstant motvind

2010-2017 = 8 år = ca - 100Mkr

2018-2026 = 9 år = ca + 154Mkr

Omstart m4
Analysera input av många
Ut med dåliga affärer ~ 130Mkr
Avveckla m4 logistik 80 bilar
Kommatt hyresavtal lager Hacksta
Hotera organisationen
Mer dialog tjänstemän och delägare

Covid-19 bröt ut i mars 2020

Olika restriktioner
Arbeta på distans
Nya förutsättningar

Glömsta-Bengt lämnar konkurrerande anbud feb 2022
Ryssland invaderade Ukraina 24 feb 2022
Drivmedelskris mars->
Systembyte i mars
Kraftig inflation
Flera snabba räntehöjningar

Hög ränta
Högre omkostnader
Lågkonjunktur/osäkerhet
Lågt drivmedelspris

Lägre ränta
Svag byggkonjunktur
Tullutspel mm

Vi tror det vänder
Reallöneökningar
NATO och infrastruktur
Politiska stimulanser

	Ägar-direktiv	2018	2019	2020	2021	2022	2023	2024	2025	2026 Budget
Tillväxt	*2-5%*	7%	-3%	-10,5%	8,9%	10%	-5%	-4%	-4%	+4%
Resultat*	*1%*	**8,3Mkr** (0,5%)	**13,4Mkr** (0,9%)	**12,6Mkr** (1,0%)	**18,6Mkr** (1,4%)	**22,3Mkr** (1,4%)	**19,6Mkr** (1,4%)	**21,1Mkr** (1,6%)	**25,3Mkr** (2,0%)	**13,0 Mkr** (1,0%)
Soliditet	*30%*	15,4%	18,3%	23,1%	24,1%	25,6%	26,1%	28,3%	32,8%	TBD

Försäljning fastigheter ca 12Mkr

m4: 5,5
EE: 7,5

Konjunkturläget framöver

- Världsekonomin har utvecklats starkare än väntat under 2026
- Trots geopolitiska spänningar och störningar på energimarknaden har;
  - effekterna på inflation och tillväxt blivit begränsade
  - framtidstron hos hushåll, företag och finansiella marknader stärkts.
- Även om osäkerheten i omvärlden består är utgångsläget ljusare än för ett halvår sedan
- Både den globala och svenska ekonomin går in i en tydligare återhämtningsfas
- Viktigaste drivkrafterna är en bredare tillväxt och ökade investeringar inom AI, försvar, energi och infrastruktur
- I Sverige bidrar stigande reallöner, expansiv finanspolitik och växande export till att tillväxten tar fart
- Arbetsmarknaden väntas gradvis förbättras och bostadsmarknaden stärkas.
- Global BNP väntas öka med 3,1% för 2026, 3,3% för 2027 och 3,2% för 2028
- Sverige är inne i en tydlig återhämtningsfas där BNP, väntas växa med 2,6 procent i år, följt av 2,4 procent 2027.

Handelsbankens konjunkturrapport, 9 sep 2026



Prisutveckling diesel och HVO 2021-2026

Per 2026-09-29

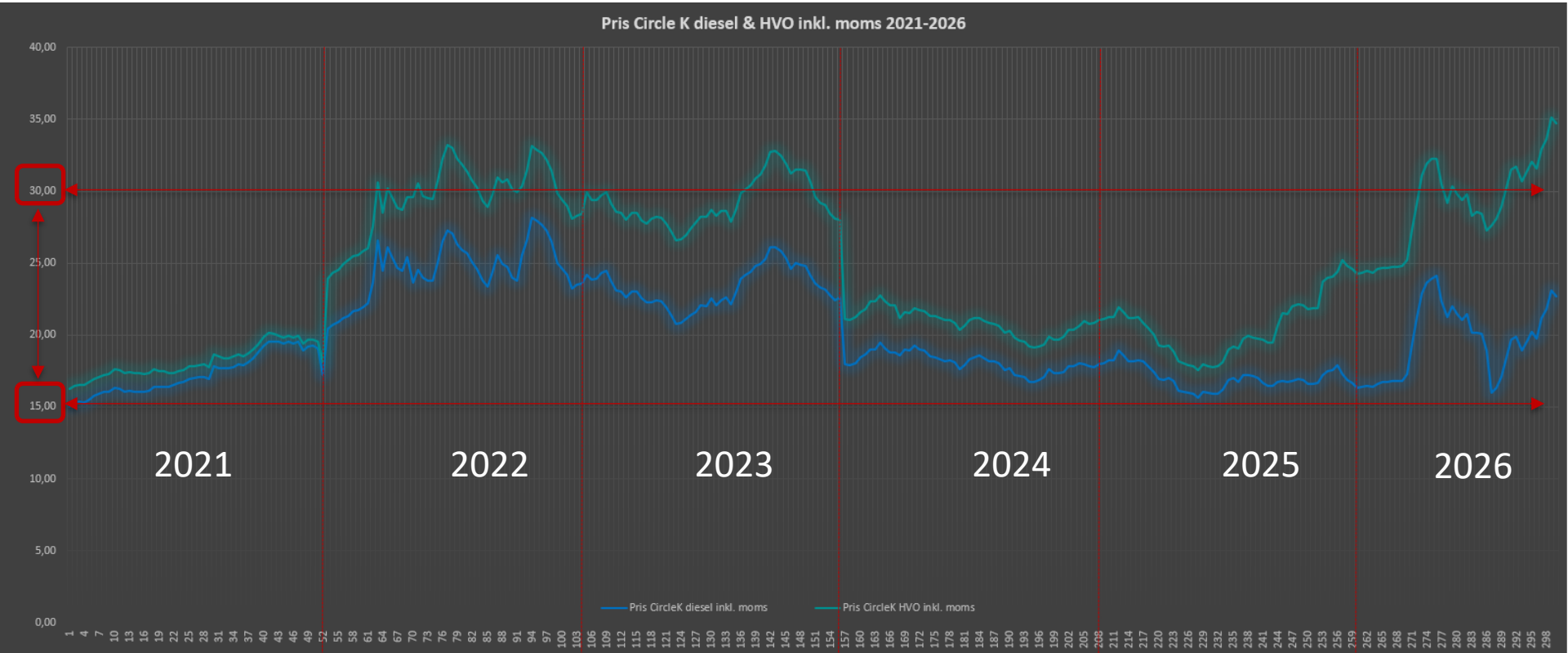

Omvärldsanalys drivmedel av St1 (20 sep)

- Marknaden går in i årets sista kvartal med ovanligt hög osäkerhet
- Diesel är mest utsatt genom kombinationen av en global brist på destillat, störningar i Ryssland och Mellanöstern, brist på GTL
- HVO100 väntas vara tillgängligt men fortsatt dyrt
- Biogas har en stabilare svensk försörjningsbas, men påverkas av den europeiska gas- och LNG-marknaden.
- Den globala dieselmarknaden är stram. Låga produktlager gör Europa känsligt för ytterligare produktions- eller transportstörningar.
- Konflikten kring Hormuz begränsar flöden från Mellanöstern. Påverkar råolja, LNG och GTL + skapar högre frakt- och försäkringskostnader.
- Den lågt värderade svenska kronan mot dollarn påverkar kostnaden för både råolja, färdiga oljeprodukter och flera biodrivmedelsråvaror.
- Skattehöjningarna den 1 oktober (0,40 kr/l inkl. moms) och 1 december (3,00 kr/l inkl. moms) ger en mekanisk prisuppgång på sammanlagt cirka 3,40 kr/l diesel inklusive moms.

Verksamhetsinformation

- Sammanlagt 500 st avtal jan-sep
- Totalt avtalsvärde på 263 Mkr
- Största avtalet är på 24 Mkr
- Minsta avtalet är på 3.000kr
- Genomsnittsvärde per avtal = 0,5 Mkr
- Ungefär 63 avtal per månad
- Ca 3 avtal per arbetsdag
- För varje vunnet avtal har vi i genomsnitt lämnat 1,5 offerter = 750 lämnade offerter för att vinna 500st
- För att få lämna 750 offerter behöver vi göra ca 3000 kundbesök
- Varje <u>vecka</u> gör vi i snitt:

  96 kundbesök => lämnar 24 offerter => tecknar 16 avtal

Affärsnamn	Företag	Affärsstat...	Affärsvär...
Avtalsförlängning UH 23-29C	Eskilstuna Strängnäs Energi & Miljö AB, ES...	3. Avtal	24 000 000
Förlängning DE, ljuskällor och batterier	Elkretsen i Sverige AB, STOCKHOLM	3. Avtal	22 000 000
Transport OLS Anbud 2027	Avr Näringslivets Producentansvar i Sverig...	3. Avtal	19 000 000
Transport OLS Anbud 2027	Avr Näringslivets Producentansvar i Sverig...	3. Avtal	19 000 000
Insamling av förp. 2023/322-VMKF förlängning 2027	VafabMiljö Kommunalförbund, VÄSTERÅS	3. Avtal	10 000 000
Förlängning Styckegods FA Västmanlan/Sörmland	PreZero Recycling AB, Västerås	3. Avtal	6 000 000
Cronimet avtal DMT 2026-01-01 - 2026-12-31	Cronimet Fagersta AB, FAGERSTA	3. Avtal	5 500 000
Offert Miljö Västerås 2026	KVA Riv & Håltagning AB, VÄSTERÅS	3. Avtal	5 000 000
Kranbil TA Mälardalen 2025-2026	Svevia AB, VÄXJÖ	3. Avtal	5 000 000
Förlängning DE, ljuskällor och batterier	Elkretsen i Sverige AB, STOCKHOLM	3. Avtal	5 000 000
Mottagning av schaktmassor - ramavtal	Västra Mälardalens Energi & Miljö AB, AR...	3. Avtal	4 500 000
Avtalsförlängning transporter 2026	Modexa Aktiebolag, Västerås	3. Avtal	4 000 000
Ämnestransporter 2026-05-01 - 2029-04-30	Alleima Tube AB, SANDVIKEN	3. Avtal	4 000 000
Projekt Busshållsplatser Bålsta Maskiner & Bil 2026	NCC Sverige AB, Solna	3. Avtal	4 000 000
Projekt Finnslätten	Inceptio Entreprenad AB, KARLSTAD	3. Avtal	4 000 000
Svevia DO Fagersta Avtal sommar 2025-2029 (2)	Svevia AB, VÄXJÖ	3. Avtal	3 500 000
Vafab Återbruken	Mälardalens LastväxlarcentralAB, VÄSTERÅS	3. Avtal	3 500 000
LVX Sänkmossen - Gryta	VafabMiljö Kommunalförbund, VÄSTERÅS	3. Avtal	3 000 000
Pallhantering och lagerhyror m4 Lager Flen	Volvo Parts Aktiebolag, GÖTEBORG	3. Avtal	3 000 000
Epiroc vinter 2026-2028	Epiroc Drilling Tools Aktiebolag, FAGERSTA	3. Avtal	3 000 000
Bilar, maskiner och entreprenader 2026	Bröderna Holmström i Ombenning AB, Å...	3. Avtal	3 000 000
Förlängning avtal 2021.025	Mälarenergi AB, Västerås	3. Avtal	2 700 000
Asfaltstransporter 2026 Säsongsbil	Peab Asfalt AB, ÄNGELHOLM	3. Avtal	2 500 000
Transport av Calbux QL 2-12, Köping - Vallviks bruk	Nordkalk Aktiebolag, Köping	3. Avtal	2 500 000
Ramavtal maskiner och transporter 2025-2029	Kungsörs KommunTeknik Aktiebolag, Ku...	3. Avtal	2 500 000
Offert Örebro/Kungsör - Stockholm	AB Strängbetong, Stockholm	3. Avtal	2 500 000
Materialtransport till infrasningsarbeten U-län	NCC Industry Aktiebolag, SOLNA	3. Avtal	2 300 000
Sveaskog sommar 2026-04-01 - 2027-03-31	Sveaskog Förvaltnings AB, STOCKHOLM	3. Avtal	2 000 000
Dräneringsarbete U2	NCC Industry Aktiebolag, SOLNA	3. Avtal	2 000 000
Dry materials, Gävle - Skärblacka	Artemyn Sweden AB, Sundsvall	3. Avtal	2 000 000
Asfaltsekipage Säsongen 2026	Mälardalens LastväxlarcentralAB, VÄSTERÅS	3. Avtal	2 000 000
Spriderbil Västerås 2026	Peab Asfalt AB, ÄNGELHOLM	3. Avtal	2 000 000
Miljö 2026	Recover Skadeservice AB, UPPSALA	3. Avtal	2 000 000
Projektering och utförande av ny rörbro Mälka-Haga	Mälka-Haga Vägsamfällighet, KATRINEHO...	3. Avtal	1 766 000
Heltidsbil skrotkörning SCANIA	Lindberg & Son Aktiebolag, STOCKHOLM	3. Avtal	1 550 000
Fordonsresurser	Spectra mark Öst AB, NORRKÖPING	3. Avtal	1 500 000
Plogning Svevia	Svevia AB, VÄXJÖ	3. Avtal	1 500 000
Kranbil K-bygg Västerås	K-Bygg Sverige AB, KISTA	3. Avtal	1 500 000
Säsongsbil Tankbeläggning	Peab Asfalt AB, ÄNGELHOLM	3. Avtal	1 500 000
Transportavtal m4 Lager Flen	Volvo Parts Aktiebolag, GÖTEBORG	3. Avtal	1 400 000
Transport betongkross 2026	Saint-Gobain Sweden AB, SOLLENTUNA	3. Avtal	1 400 000
Mälarenergi etapp 2 Vallby-Hammarby	Allan Eriksson Mark Aktiebolag, SALA	3. Avtal	1 350 000
Mälarenergi etapp 2 Vallby-Hammarby	Allan Eriksson Mark Aktiebolag, SALA	3. Avtal	1 350 000
Offert grävmaskin säsong 2026 Vås	Tuna Förvaltning och Entreprenad AB, ES...	3. Avtal	1 300 000
Linköping	AB Strängbetong, Stockholm	3. Avtal	1 250 000
LB tipp o kran, säsongen 2026 Vås	Allan Eriksson Mark Aktiebolag, SALA	3. Avtal	1 200 000
Bandgrävare 13-17 ton + Gubbe	Västerås Stad, Västerås	3. Avtal	1 100 000
Bandgrävare 8-12 ton + Gubbe	Västerås Stad, Västerås	3. Avtal	1 100 000
Avtal Hamntransporter Västerås	Carbomax Aktiebolag, VÄSTERÅS	3. Avtal	1 000 000
Gävle Torsdagar	Elkretsen i Sverige AB, STOCKHOLM	3. Avtal	1 000 000
Bandgrävare 8-12 ton + Gubbe	Västerås Stad, Västerås	3. Avtal	1 000 000
Vittinge dumpertransporter 2026	Allan Eriksson Mark Aktiebolag, SALA	3. Avtal	1 000 000
Avtalsförlängningn K.F.V.S 20270531	Stena Recycling AB, Eskilstuna	3. Avtal	1 000 000
Jordtillverkning Esem	Eskilstuna Strängnäs Energi & Miljö AB, ES...	3. Avtal	1 000 000
Dräneringsarbete U2 - Utökning	NCC Industry Aktiebolag, SOLNA	3. Avtal	1 000 000

Verksamhetsinformation

- Styrelse- och strategimöte m4 gruppen 23-24 sep
  - Som alltid bra dagar!
  - Stort fokus på m4:s framtida roll och position
  - Tuffare prioriteringar med färre satsningsområden och göra mer inom varje

- Norrsjö Åkeri har sagt upp leverantörsavtalet
  - Planering och arbete pågår
  - Avgörande betydelse när det gäller avtalet med Yara
  - Väntar på svar angående Yaras intention innan vi kan gå vidare

- Liten organisationsförändring i Södermanland med start 14 sep.
  - Niclas Sejnered går över till ny befattning = täkter, lager, mark för massor/markåterställning
  - Emma Apell kliver upp som PC Södermanland

- Möte med Volvo CE torsdag 10 sep
  - Rundvandring Kombiterminalen
  - Diskuterade lösning för nya flöden över Kombiterminalen i Eskilstuna
  - Diskuterade lagerlösning i Eskilstuna (likt det vi gör i Flen)
  - Diskuterade transporter till och från Kombiterminalen.



Frågor?

Välkomna på informationsmöte

Kvällens agenda

Mötet öppnas 18:00
Niklas Mellin, Delägarservice

Hydroscand
Andreas Lundgren, KAM Region Dalarna/Västmanland

Ny säljare inom tank presenterar sig
Christoffer Tennholt

Status passiva delägare
Tomas Högström, styrelseordförande m4 gruppen AB

Läget i m4 Utveckling AB
Per Andersson, Robin Hjelting, Jonas Lindblom

Fastighet och fordonsladdning
Robert Dahlberg, Jonas Lindblom

VD informerar
Jonas Lindblom

Övriga frågor

Mötet avslutas
Niklas Mellin, Delägarservice

